Sicher – sauber – SKORPION

Betankungssysteme für Baustellen und Werkhöfe

SKORPION Baustellentank BTS 754 / 753

geeignet und zugelassen nach SDR für die Lagerung und den Transport von Dieseltreibstoff

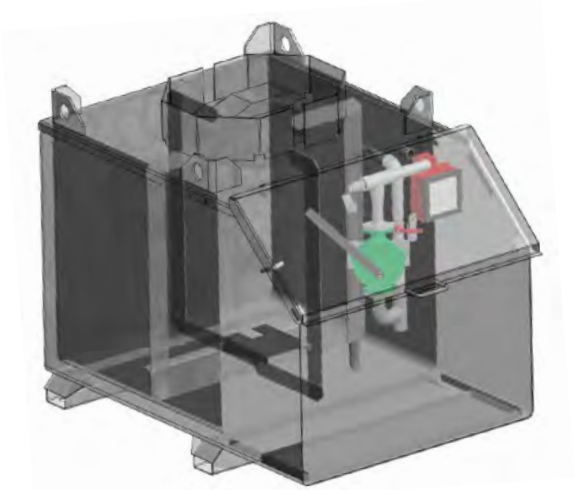

Abbildungen können optionale Ausrüstungen enthalten

MODELL	BTS754	BTS 753 (optional)
Gesamtvolumen (100%) l	790	790
Nutzvolumen (95%) l	**750**	**750**
Masse l x b x h mm	1566 x 1050 x 1212	1366 x 1050 x 1212
Gewichte leer/voll kg ca.	395/1143	380/1130
Standardausrüstung	Handpumpe *Allweiler Nr. 3* Mech. Zähler *FillRite 806* 6 m Schlauch *ELAFLEX* NW19 Füllhahn *ELAFLEX 4.4.*	
Optionale Ausrüstung	beschränkt (entsprechend dem verfügbaren Platz)	nur Direktabsaugung (Platz!)

- Kubische Baustellentanks (BT) aus Stahl; gebaut nach T2 und homologiert gem. SDR Anhang 1, Kapitel 6.14
- doppelwandig (Innentank verbunden mit Auffangwanne aus gleichem Material; 100% Auffangvolumen).
- Freigrenze: BTS-Tanks bis 1150 l (Fassungsraum brutto 1210 l unabhängig vom effektiven Inhalt)
- Prüfdruck 0,5 bar, zugelassen für Dieseltreibstoff UN 1202 640 KLM.
- Massive Konstruktion mit Schwallblechen, starken Aufhängehaken, regen- und spritzwasserdichtem Deckel und robusten Scharnieren; abschliessbar mit Vorhängeschlössern.
- grosse Tanköffnung mit Sicherheitsdeckel und integriertem Druckausgleichsventil nach EN 14595.
- identische, hochwertige Standardausrüstung für alle SKORPION-Tanks.
- Dieselbeständiger Tankinnenlack; 2-Komponenten-Aussenlack Standard RAL 5015 bzw. Kundenwunsch.
- vollständig in den eigenen Werkstätten gefertigt und ausgerüstet! **Nachprüfrhythmus nach SDR 5 Jahre!**

SKORPION-TANK by
KASAG-Tankfahrzeuge AG
Sägestrasse 15, CH-3550 Langnau im Emmental
Tel 034 408 00 11 Fax 034 408 00 19
info@skorpion-tank.ch www.skorpion-tank.ch

Standard-Ausrüstung

- **Identische Grundausrüstung bei allen SKORPION-Baustellentanks**
  - Vereinfachung von Instruktion und Bedienung
  - Vereinfachung der Wartung und Ersatzteil-beschaffung und -bewirtschaftung
  - erweiterbar durch ein breites Sortiment an optionaler Ausrüstung.
- **Handpumpe ALLWEILER Nr. 3**
  robuste, langlebige und seit Jahrzehnten bewährte Handpumpe aus Grauguss (wartungsarm!)
- **Zähler FillRite 806**
  Mechanischer Zähler (ohne Batterie!) mit Rückstell-knopf und Totalisator.
- **ELAFLEX-Tankstellenschlauch mit autom. Zapfhahn ZVA 4.4. 3/4“** (wie öffentl. Tankstellen)
  Standardlänge 6 m oder optional nach Wunsch
  (langlebige Tankstellenqualität!)

Optionale Ausrüstung

Breites Sortiment an bewährten und auf die Tankgrösse abgestimmten Zusatzausrüstungen
(Konfiguration in Absprache vor Ort) **wie z.B.:**

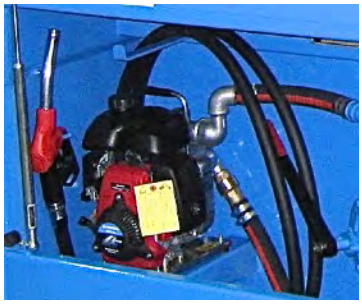

- Elektro- und Benzinmotorpumpen.
- Filtersysteme.
- Direktabsaugung via Schnellkupplung.
- Verrohrung/Schläuche div. Dimensionen und Längen mit Zapfpistolen div. Dimensionen.
- autom. Schlauchaufroller.
- autom. Kabelaufroller für Elektropumpen.
- elektronische Zugangssicherungs- und Erfassungssysteme.
- Passive und aktive Überfüllsicherungssysteme.
- elektronische Niveaukontroll- und Übermittlungssysteme.
- Kombination mit Fahrzeugen und Anhängern
- AdBlue®-Ausrüstung

SKORPION-TANK by
KASAG-Tankfahrzeuge AG
Sägestrasse 15, CH-3550 Langnau im Emmental
Tel +41 34 408 00 11 Fax 034 408 00 19
info@skorpion-tank.ch www.skorpion-tank.ch